鉄筋コンクリート長尺側溝（群馬県型）

■ＬＵ２型車道用

T-14

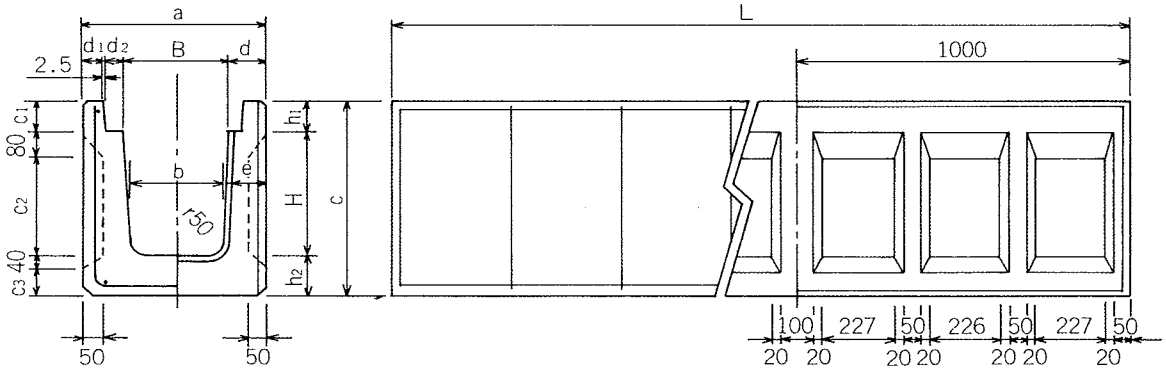

呼び名 (B×H)	寸法 (mm)															横鉄筋		縦鉄筋		参考重量 (kg)
	B	H	L	a	b	c	c_1	c_2	c_3	d	d_3	d_2	e	h_1	h_2	径	本	径	本	
LU2－300×300	300	300	4,000	540	280	520	100	220	80	120	62.5	55	130	100	120	5	13	5	5	1,276
LU2－300×400	300	400	4,000	540	280	620	100	320	80	120	62.5	55	130	100	120	5	13	5	5	1,445
LU2－300×500	300	500	4,000	540	280	720	100	420	80	120	62.5	55	130	100	120	6	13	5	5	1,614
LU2－300×600	300	600	4,000	540	280	820	100	520	80	120	62.5	55	130	100	120	D6	13	6	5	1,783
LU2－400×400	400	400	4,000	640	380	630	110	320	80	120	62.5	55	130	110	120	5	13	5	5	1,572
LU2－400×500	400	500	4,000	640	380	730	110	420	80	120	62.5	55	130	110	120	6	13	5	5	1,741
LU2－400×600	400	600	4,000	640	380	830	110	520	80	120	62.5	55	130	110	120	D6	13	6	5	1,910
LU2－500×500	500	500	2,000	760	480	755	125	420	90	130	67.5	60	140	125	130	6	7	5	5	1,079
LU2－500×600	500	600	2,000	760	480	855	125	520	90	130	67.5	60	140	125	130	D6	7	6	5	1,187
寸法の許容差	±3	±3	±10	±3	±3	±3	——	——	——	±3	±3	±3	±3	±3	±3					——

■ＬＵ３型車道用

T-25

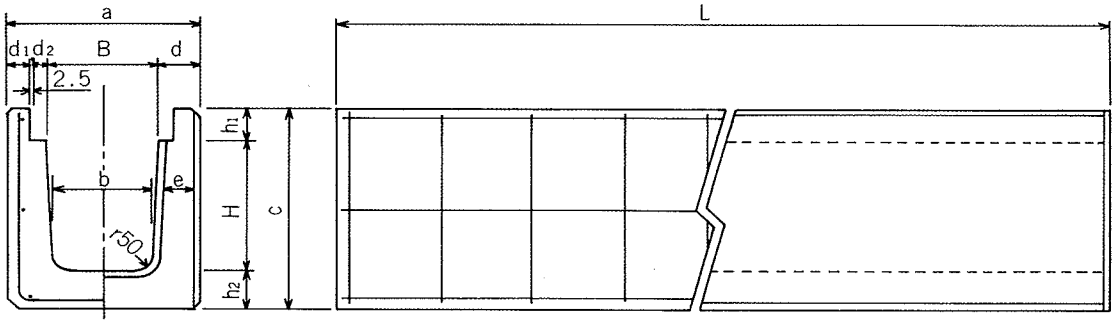

呼び名 (B×H)	寸法 (mm)												横鉄筋		縦鉄筋		参考重量
	B	H	L	a	b	c	d	d_1	d_2	e	h_1	h_2	径	本	径	本	(kg)
LU3－300×300	300	300	4,000	540	280	520	120	62.5	55	130	100	120	5	16	5	7	1,475
LU3－300×400	300	400	4,000	540	280	620	120	62.5	55	130	100	120	5	16	5	7	1,715
LU3－300×500	300	500	4,000	540	280	720	120	62.5	55	130	100	120	6	16	5	7	1,955
LU3－300×600	300	600	2,000	540	280	820	120	62.5	55	130	100	120	D6	8	6	7	1,097
LU3－300×700	300	700	2,000	540	280	920	120	62.5	55	130	100	120	D6	10	6	7	1,215
LU3－400×400	400	400	4,000	640	380	630	120	62.5	55	130	110	120	5	16	5	7	1,842
LU3－400×500	400	500	4,000	640	380	730	120	62.5	55	130	110	120	6	16	5	7	1,082
LU3－400×600	400	600	2,000	640	380	830	120	62.5	55	130	110	120	D6	8	6	7	1,161
LU3－400×700	400	700	2,000	640	380	930	120	62.5	55	130	110	120	6	8	5	7	1,280
LU3－500×500	500	500	2,000	760	480	759	130	67.5	60	140	125	130	D6	8	5	7	1,208
LU3－500×600	500	600	2,000	760	480	859	130	67.5	60	140	125	130	6	8	6	7	1,338
LU3－500×700	500	700	2,000	760	480	955	130	67.5	60	140	125	130	D6	10	6	7	1,468